部品No.	名称	材質・仕様
①	本体	ＧＲＣ(ガラス繊維強化セメント)･アクリル樹脂塗装
②	キャスター	ユーエイキャスター　ＳＧ７５-ＵＲ
③	キャスター （ストッパー付）	ユーエイキャスターストッパー付き　ＳＧ７５-ＵＲＳ
④	ステンレスプレート	φ７５用　ステンレスプレート
⑤		

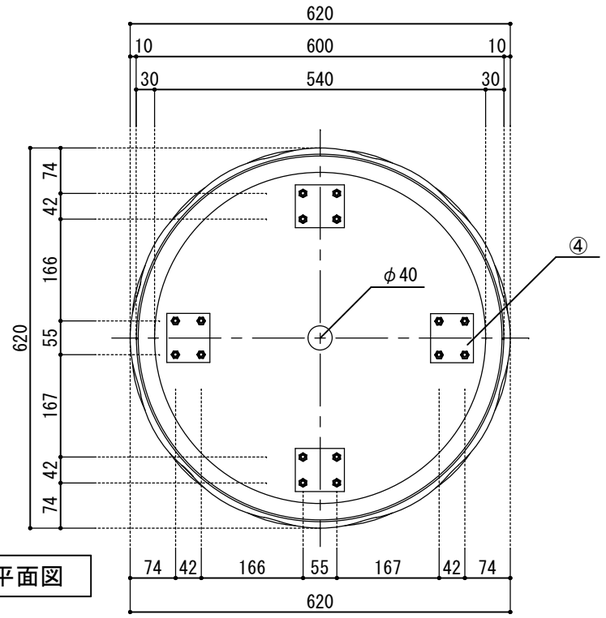

平面図

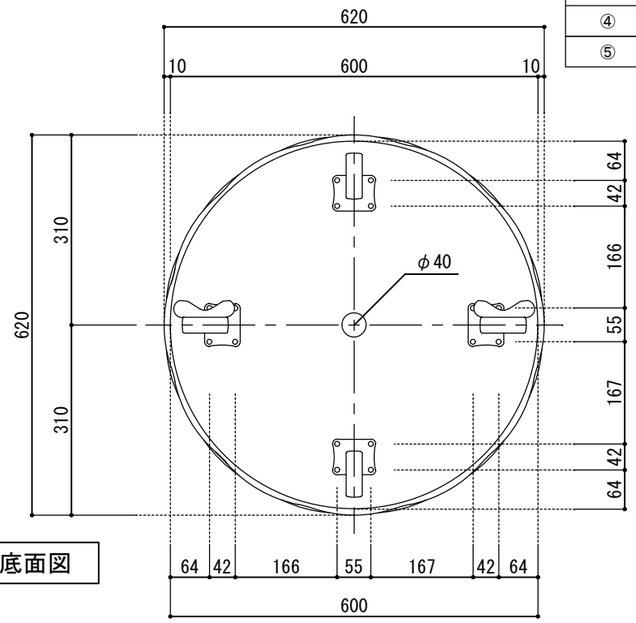

底面図

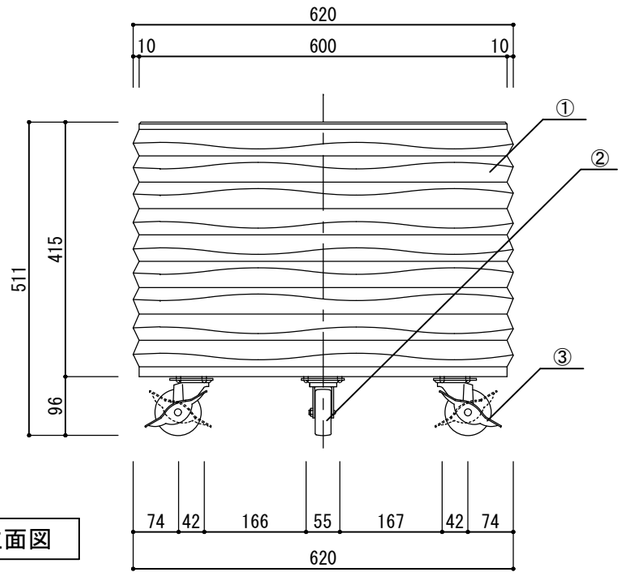

立面図

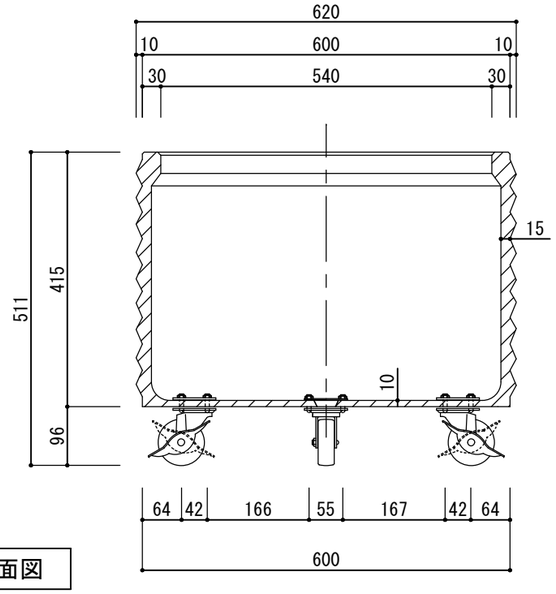

断面図

寸法誤差／±５

日付	記事	品名	プランター ウェーブ620 丸（キャスター仕様） ホワイト・景観色ダークブラウン・景観色ダークグレー	作成年月日	2016.2.29
		品番	―	縮尺	1/10
		重量・容量	３３　Ｋｇ ／ １０８　リットル		株式会社 トーシンコーポレーション